UMBRA GANCI

S. SISTO - PG

marchio di convalida

DISPOSITIVO DI TRAINO TIPO 13101 PER AUTOVEICOLI FIAT TEMPRA

PER LE SINGOLE VERSIONI E RELATIVI PESI E LARGHEZZE RIMORCHIABILI VEDERE LA TABELLA ALLEGATA

MINISTERO DEI TRASPORTI C. S. R. P. A. D. DI ROMA
APPROVAZIONE AI SENSI DELLA CIRC. MIN. 20/76 DEL 21-06-76

VERBALE N° 075/94/RM DEL 10 FEB. 1994

ANNO 1994

CARATTERI E GRANDEZZE AL VERO

ESTREMI D'IDENTIFICAZIONE RIPORTATI SU APPOSITA TARGHETTA

FAC SIMILE TARGHETTA DI IDENTIFICAZIONE

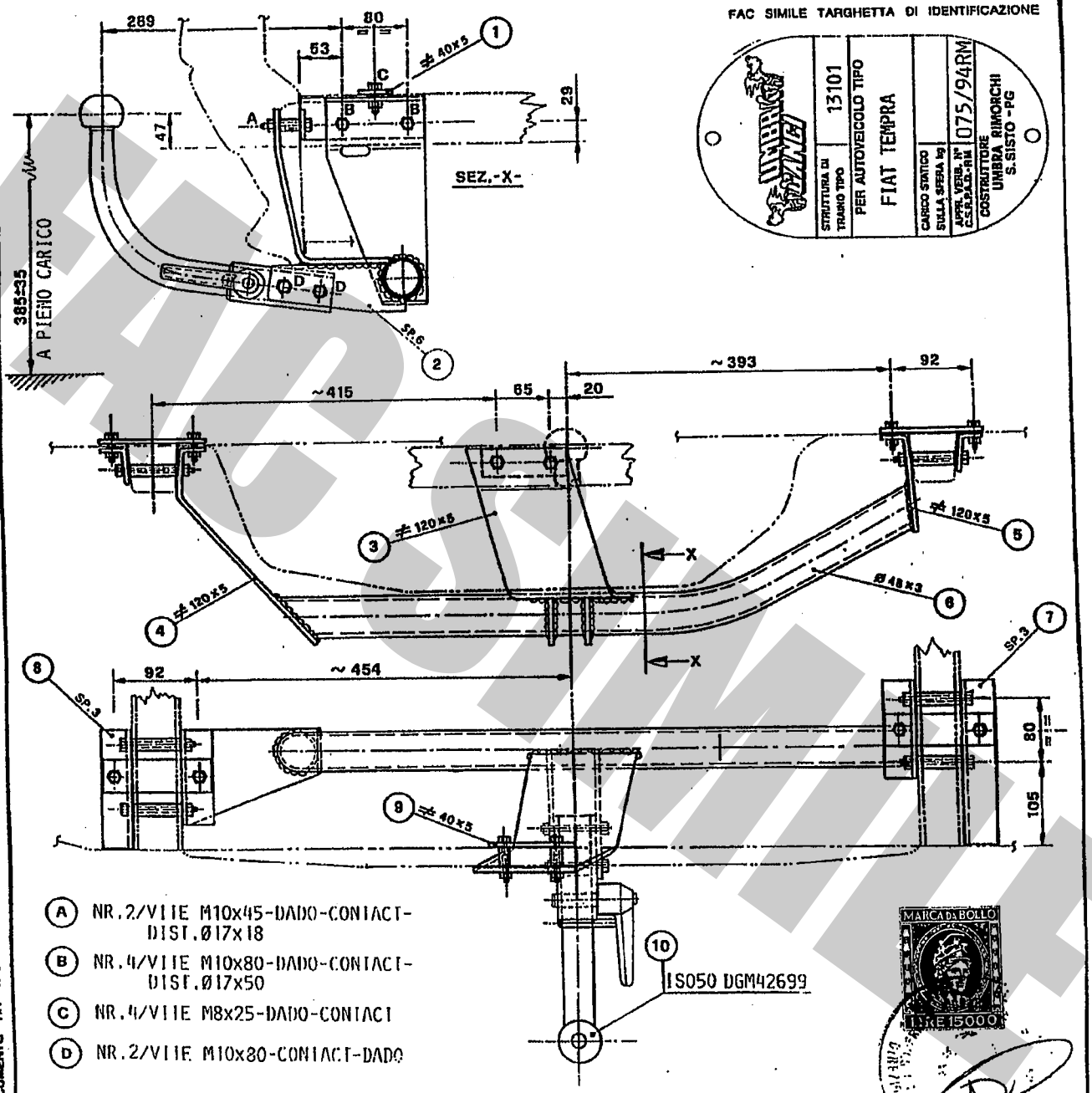

(A) NR.2/VITE M10x45-DADO-CONTACT-DIST.Ø17x18

(B) NR.4/VITE M10x80-DADO-CONTACT-DIST.Ø17x50

(C) NR.4/VITE M8x25-DADO-CONTACT

(D) NR.2/VITE M10x80-CONTACT-DADO

10 ISO50 DGM42699

MARCA DA BOLLO LIRE 15000

IL DIRETTORE
Dott. Ing. Claudio Schinaia

MINISTERO DEI TRASPORTI - DIREZIONE GENERALE M.C.T.C.

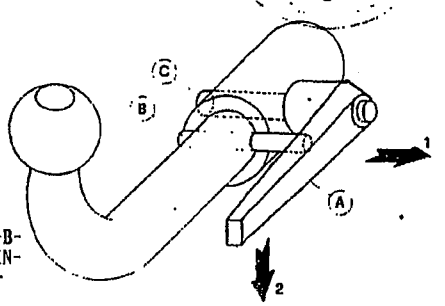

DISPOSITIVO DI TRAINO AD ESTRAZIONE RAPIDA DELLA SFERA -MOD.C-

1) ALZARE LA LEVA -A- E RUOTARLA IN MODO DA SCAVALCARE IL PERNO -B-
2) LASCIARE LA LEVA E RUOTARLA IN MODO DA SBLOCCARE IL PERNO ECCENTRICO -C-
3) TIRARE LA LEVA E SFILARE IL PERNO DI FISSAGGIO -C-

57AY

CONFORME ALLA TAB.CUNI UNI 9128 e 138/40

IL PRESENTE DOCUMENTO HA VALIDITÀ UNICAMENTE SE CONVALIDATO CON MARCHIO UMBRA GANCI • STAMPATO A SECCO

FAC SIMILE

UMBRA RIMORCHI
S.SISTO-PERUGIA
marchio di convalida

DISPOSITIVO DI TRAINO TIPO 13101
PER AUTOVEICOLI FIAT TEMPRA

PER LE SINGOLE VERSIONI E RELATIVI PESI E LARGHEZZE RIMORCHIABILI VEDERE LA TABELLA ALLEGATA

MINISTERO DEI TRASPORTI C. S. R. P. A. D. DI ROMA
APPROVAZIONE AI SENSI DELLA CIRC. MIN. 20/76 DEL 21-06-76

VERBALE - N° 075/94/RM DEL 10/02/94

ANNO 1994

ESTREMI D'IDENTIFICAZIONE RIPORTATI SU APPOSITA TARGHETTA

4° AGGIORNAMENTO PER INTRODUZIONE NUOVE VERSIONI

TABELLA MASSE RIMORCHIABILI

OM	VERSIONI E MODELLI	MASSA RIMORCHIABILE KG	LARGHEZZA MAX RIMORCHIABILE MT	CARICO STATICO SU SFERA KG
52827 EST 01 L-M-N-R	159AD54A	1100	2.40	77
52827 EST 03 L-M-N-R	159AG54A	1200	2.40	84
52827 EST 04 L-M-N-R	159AI54A	1300	2.40	91
52827 EST 54 C-D-E-G	159AJ54A	1300	2.40	91
52827 EST 56 B-C-D	159AX54A	1100	2.40	77
52827 EST 58 B-C-D	159AY54A	1300	2.40	91
52827 EST 60 B-C-D	159BY54A	1300	2.40	91
52827 EST 62 B-C-D	159CU54A	1300	2.40	91
52827 L-M-N-R	159AA54A	1100	2.40	77

Prot. 1426 dal 8 MAR. 2000
operazione 25R7098702
agli autoveicoli sopra indicati può essere applicata la struttura di traino approvata con verbale n. 075/94/RM del 10/02/94
C. S. R. P. A. D. di ROMA
IL DIRETTORE
Dott. Ing. Carlo Alberto BARBI

PROVE ABILI

FAC SIMILE

UMBRAULR RIMORCHI

S. SISTO - PG

marchio di convalida

DISPOSITIVO DI TRAINO TIPO 13101 PER AUTOVEICOLI

FIAT TEMPRA

PER LE SINGOLE VERSIONI E RELATIVI PESI E LARGHEZZE RIMORCHIABILI VEDERE LA TABELLA ALLEGATA

ANNO 1994

MINISTERO DEI TRASPORTI C. S. R. P. A. D. DI ROMA
APPROVAZIONE AI SENSI DELLA CIRC. MIN. 20/76 DEL 21-06-76

VERBALE N° 075/94/RM DEL 10.02.94

ESTREMI D'IDENTIFICAZIONE RIPORTATI SU APPOSITA TARGHETTA

3° AGGIORNAMENTO PER INTRODUZIONE NUOVE VERSIONI

TABELLA MASSE RIMORCHIABILI

OM	VERSIONI E MODELLI	MASSA RIMORCHIABILE KG	LARGHEZZA MAX RIMORCHILE -MT	CARICO STATICO SU SFERA KG
52827 EST 04L-M	159AI54A	1300	2.40	91
52827 EST 40C-D-E-G	159BI54A	1300	2.40	91
52827 EST 60B-C-D	159BY54A	1300	2.40	91
52827 EST 62B-C-D	159CU54A	1300	2.40	91

Prot. 5448 del 20/9/96
operazione 25Rm086158
agli autoveicoli sopra indicati può essere applicata la struttura di traino approvata con verbale n. 075/94/RM del 10-02-94
C. S. R. P. A. D. di ROMA
IL DIRETTORE

MINISTERO DEI TRASPORTI - M.O.T.C. - DIREZIONE GENERALE - CENTRO SUPERIORE RICERCHE E PROVE AUTOV. E DISPOSITIVI

Imposta di bollo assolta mediante versamento in c/c postale ai sensi dell'art. 7 della legge 18-10-78, n° 625

FAC SIMILE

S. SISTO - PG

marchio di convalida

DISPOSITIVO DI TRAINO TIPO 13101 PER AUTOVEICOLI FIAT TEMPRA

PER LE SINGOLE VERSIONI E RELATIVI PESI E LARGHEZZE RIMORCHIABILI VEDERE LA TABELLA ALLEGATA

MINISTERO DEI TRASPORTI C. S. R. P. A. D. DI ROMA
APPROVAZIONE AI SENSI DELLA CIRC. MIN. 20/76 DEL 21-06-76

VERBALE N° 075/94/RM DEL 10.02.94

ANNO 1994

ESTREMI D'IDENTIFICAZIONE RIPORTATI SU APPOSITA TARGHETTA

1° AGGIORNAMENTO PER INTRODUZIONE NUOVE VERSIONI

TABELLA MASSE RIMORCHIABILI

OM	VERSIONI E MODELLI	MASSA RIMORCHIABILE KG	LARGHEZZA MAX RIMORCH.LE -MT	CARICO STATICO SU SFERA KG
52827				
EST 45 -B	159AU54A	1300	2,40	91
" 47	159AV54A	"	"	"
" 49	159BV54A	"	"	"
" 51	159AZ54A	"	"	"

Imposta di bollo assolta mediante versamento in c/c postale ai sensi dell'art. 18 della legge 1.12.1986 n. 870

Prot. 2153 del - 9 APR. 1994
operazione 25RM/079457
agli autoveicoli sopra indicati può essere applicata la struttura di traino approvata con verbale n. 075/94/RM del 10-02-94
C. S. R. P. A. D. di ROMA
IL DIRETTORE

MINISTERO DEI TRASPORTI - CENTRO SUPERIORE RICERCHE E PROVE AUTOV. - DIREZIONE GENERALE M.C.T.C.

2° AGGIORNAMENTO PER INTRODUZIONE NUOVE VERSIONI

TABELLA MASSE RIMORCHIABILI

OM	VERSIONI E MODELLI	MASSA RIMORCHIABILE KG	LARGHEZZA MAX RIMORCH.LE -MT	CARICO STATICO SU SFERA KG
52827				
EST 54 -B	159AJ54A	1200	2.40	84
" 56 -B	159AX54A	1100	"	77
" 58	159AY54A	1300	"	91
" 60	159BY54A	"	"	"
" 62	159CU54A	"	"	"

Prot. 7110 del 5.12.94
operazione 25RM/082200
agli autoveicoli sopra indicati può essere applicata la struttura di traino approvata con verbale n. 075/94/RM del 10.02.94
C. S. R. P. A. D. di ROMA
IL DIRETTORE

MINISTERO DEI TRASPORTI - CENTRO SUPERIORE RICERCHE E PROVE AUTOV. - DIREZIONE GENERALE M.C.T.C.

FAC SIMILE

UMBRAUR
S. SISTO - PG

Marchio di convalida

DISPOSITIVO DI TRAINO TIPO 13101 PER AUTOVEICOLI FIAT AUTO SPA TEMPRA

PER LE SINGOLE VERSIONI E RELATIVI PESI E LARGHEZZE RIMORCHIABILI VEDERE LA TABELLA ALLEGATA

MINISTERO DEI TRASPORTI C. S. R. P. A. D. DI ROMA
APPROVAZIONE AI SENSI DELLA CIRC. MIN. 20/76 DEL 21-06-76

VERBALE N° 075/94/Rm DEL 10 FEB. 1994

ANNO 1994

ESTREMI D'IDENTIFICAZIONE RIPORTATI SU APPOSITA TARGHETTA

TABELLA MASSE RIMORCHIABILI

OM	VERSIONI E MODELLI	MASSA RIMORCHIABILE KG	LARGHEZZA MAX RIMORCHILE MT	CARICO STATICO SU SFERA KG
52827-B-C-D-E-G-H-K	159AA54A	1100	2.40	77
EST 01 -B-C-D-E-G-H-K	159AD54A	"	"	"
" 02 -B-C-D-E-G	159AM54A	1300	"	91
" 03 -B-C-D-E-G-H-K	159AG54A	1200	"	84
" 04 -B-C-D-E-G-H-K	159AI54A	1300	"	91
" 05 -B-C-D	159AD14A	1100	"	77
" 06 -B-C-D	159AE54A	1200	"	84
" 07 -B-C-D	159AE14A	1100	"	77
" 08 -B	159AP54A	1300	"	91
" 09 -B-C-D	159AL54A	"	"	"
" 10 -B-C-D-E-G	159AQ54A	"	"	"
" 22 -B	159AM94A	"	"	"
" 24 -B-C-D	159AP44A	"	"	"
" 26 -B-C-D	159AC54A	1100	"	77
" 29 -B-C-D	159BD54A	"	"	"
" 31 -B	159AN54A	1300	"	91
" 34 -B-C-D	159AS54A	1200	"	84
" 35 -B-C-D	159AS14A	1100	"	77
" 36 -B-C-D	159BS54A	1200	"	84
" 40 -B	159BI54A	1300	"	91
" 43 -B-C-D	159AT54A	1200	"	84

Imposta di bollo assolta mediante versamento in c/c postale ai sensi dell'art. 7 della legge 18-10-78, n° 685

Prot. 5352 del 20/7/93
operazione 2SRm077682
agli autoveicoli sopra indicati può essere applicata la struttura di traino approvata con verbale n. 075/94/Rm del 10 FEB 1994
C. S. R. P. A. D. di ROMA

IL DIRETTORE

MINISTERO TRASPORTI - PROVE MOTORI - DIREZIONE GENERALE M.C.T.C. - CENTRO SUPERIORE RICERCHE

FACSIMILE

COD.: 13101

TIMBRO A SECCO

COSTRUITO DA: UMBRA RIMORCHI -S.SISTO (PG) TEL. 075/5280260-5280453

CERTIFICATO DI ORIGINE DI UN DISPOSITIVO DI TRAINO

"UMBRA GANCI"

Si certifica che il dispositivo di traino, illustrato sul retro, è identificabile con apposita targhetta posta vicino al gancio a sfera, riportante il marchio di fabbrica, il N° di approvazione M.C.T.C. ed il modello della vettura, è stato costruito dalla Società Umbra Rimorchi che si assume la responsabilità delle saldature e delle lavorazioni fattevi. Tale dispositivo è conforme alle Circolari Ministeriali N° 2195/2203-6 del 5/7/1967 e successive, nonchè alle tabelle CUNA NC 438-09 del 23/9/68; NC 138610 dell'Ottobre 1968 - NC 165-30 e successive.

Per i dispositivi approvati dopo il 31.10.1978 gli stessi rispondono alla circolare 20 del 21/06/76 e successive e tabelle CUNA NC 138-30-40, NC 438-40 e successive.

"Il presente certificato, che viene ritirato in SEDE DI COLLAUDO, ha validità unicamente se convalidato con marchio UMBRA GANCI stampigliato a secco".

ISTRUZIONI DI MONTAGGIO : FIAT TEMPRA

-ALLENTARE IL SILENZIATORE DI SCARICO,SMONTARE IL PARAURTI POST. E TAGLIARLO COME A SCHEMA ALLEGATO.

-POSIZIONARE LA PIASTRA SAGOMATA(8) TRA IL PAVIMENTO E IL FIANCO ESTERNO DELLA LONGHERINA SX. PRATICARE IN DIMA NR.2 FORI Ø10,5 TRASVERSALI PASSANTI E NR.1 FORO VERTICALE 8,5.

-TOGLIERE LA PIASTRA(8) E ALLARGARE I FORI TRASVERSALI A Ø17.5 PER ALLOGGIAMENTO DISTANZIALI.

-PRESENTARE IL DISPOSITIVO DI TRAINO SOTTO LA VETTURA FISSANDO LA STAFFA (4) MEDIANTE NR.2 BULLONI M10 ALLA LONGHERINA NEI FORI PRECEDENTEMENTE ESEGUITI.

-PRATICARE UN FORO VERTICALE Ø8.5 E SERRARE CON 2 BULLONI M8 DALL'INTERNO BAULE LA CONTROPIASTRA(1).

-SULLA LONGHERINA DX PRATICARE IN DIMA DUE FORI Ø10.5 TRASVERSALI PASSANTI ALLARGANDOLI A Ø17.5 E DUE FORI Ø8.5 VERTICALI,SERRARE POI CON I RELATIVI BULLONI INTERPONENDO I DISTANZIALI E LA CONTROPIASTRA.

-PRATICARE SUL FASCIONE POST. I RIMANENTI FORI RIMASTI LIBERI IN RISCONTRO A QUELLI ESISTENTI SUL GANCIO(A) E SERRARA INTERPONENDO I DISTANZIALI E LA CONTROPIASTRA ALL'INTERNO BAULE. EFFETTUARE A FONDO TUTTI I SERRAGGI.

-L'IMPIANTO ELETTRICO PREVISTO PER IL GIUNTO 7 POLI PUO' ESSERE DERIVATO DALLA CENTRALINA DELLA VETTURA LA QUALE E' PREDISPOSTA CON UNA SPECIFICA MORSETTIERA IDENTIFICATA CON "K" STAMPATA IN RILIEVO. (COME SCHEMA ALLEGATO)

DICHIARAZIONE DI RESPONSABILITA' PER IL MONTAGGIO:

Si dichiara che il presente dispositivo di traino tipo .....
è stato montato a regola d'arte, rispettando le prescrizioni fornite dalla casa costruttrice, sull'autoveicolo mod. .....
targa .....

..... Lì .....

IN FEDE

(Timbro e firma)

FAC SIMILE

-TAGLIO PARAURTI COD. 13101-

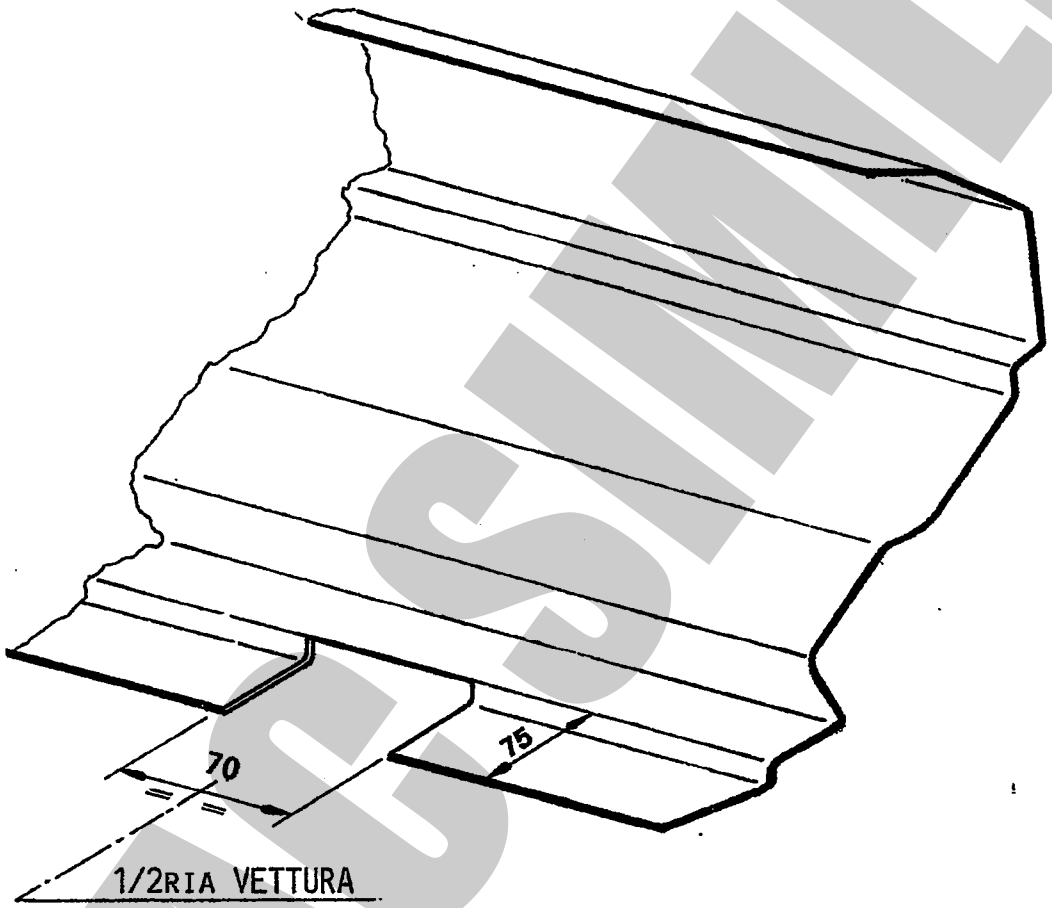

FACSIMILE

FAC SIMILE

MOD. "C" 2006

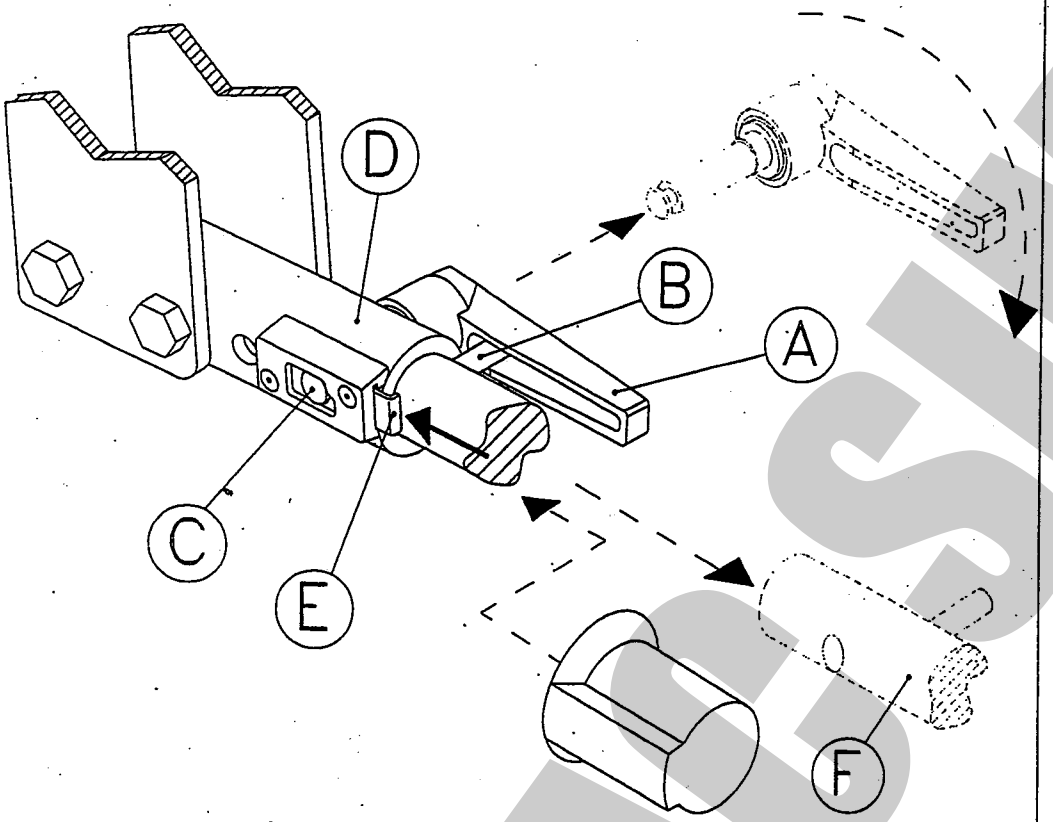

COPPIA DI SERRAGGIO PER VITI:
TORQUE SETTINGS FOUR NUTS AND BOLTS:
COUPLE DE SERRAGE POUR VIS:
SCHRAUBENANZUGSMOMENT:
MOM. DE PRESION PARA TORNILLOS Y TUERCAS:

M6=10Nm	M10=55Nm	M14=135Nm
M8=25Nm	M12=85Nm	M16=200Nm

COPIA DA CONSERVARE A CURA DELL'UTENTE

USO E MANUTENZIONE

1. Per la massima sicurezza controllare saltuariamente il gancio e il dispositivo ad estrazione rapida mantenendoli puliti e lubrificati
2. Dopo 1000 Km di traino tutta la bulloneria del dispositivo ad estrazione rapida deve essere controllata e riportata al valore di coppia di serraggio indicata dalle norme.

ISTRUZIONI DI USO PER IL DISPOSITIVO DI TRAINO AD ESTRAZIONE RAPIDA DELLA SFERA DI TIPO -C-

SMONTAGGIO:

- Alzare la leva a scatto ***A***;
- Ruotare la leva in modo da scavalcare il perno di sicurezza ***B***;
- Lasciare la leva a scatto e ruotarla in senso antiorario in modo da sbloccare l'eccentrico del perno di fissaggio ***C*** ;
- Tenere pigiata la linguetta ***E*** e , contemporaneamente tirare la leva ***A*** sfilando il perno di collegamento ***C***;
- Infine, estrarre il codolo ***F*** dal canotto ***D***;

RIMONTAGGIO:

- Per ricollegare il tutto, eseguire le operazioni sopracitate in senso inverso.

IMPORTANTE:

Ricordarsi, dopo aver serrato il perno eccentrico ***C***, di alzare la leva a scatto ***A*** e posizionarla sopra il perno di sicurezza ***B*** in modo che lasciando la leva, il perno entri nella cavità stessa .

UMBRA RIMORCHI s.r.l.
06132 S.Sisto – Perugia (ITALY) – Via C.Pizzoni,37/39
Tel. +39-075-5280260-5280453 Fax +39-075-5287033
E-Mail: umbrarimorchi@umbrarimorchi.it http:/www.umbrarimorchi.it

FAC SIMILE

FAC SIMILE

UMBRA RIMORCHI
GANCI TRAINO E RIMORCHI
TOWBARS AND TRAILERS

holownicze.pl