UMBRA GANCI
S.R.L. - 06080 S.SISTO - (PG) - STR. LA TORRETTA - TEL. 075/787033

DISPOSITIVO DI TRAINO TIPO 07019
PER AUTOVEICOLI CITROEN XM

PER LE SINGOLE VERSIONI E RELATIVI PESI E LARGHEZZE RIMORCHIABILI VEDERE LA TABELLA ALLEGATA

ANNO 1990

marchio di convalida

MINISTERO DEI TRASPORTI C. S. R. P. A. D. DI ROMA
APPROVAZIONE AI SENSI DELLA CIRC. MIN. 20/76 DEL 21-06-76

VERBALE N° 122/90/RM DEL 02-07-90

CARATTERI E GRANDEZZE AL VERO

ESTREMI D'IDENTIFICAZIONE RIPORTATI SU APPOSITA TARGHETTA

FAC SIMILE TARGHETTA DI IDENTIFICAZIONE

UMBRA GANCI
STRUTTURA DI TRAINO TIPO 07019
PER AUTOVEICOLO TIPO CITROEN XM
CARICO STATICO SULLA SFERA kg
APPR. C.S.R.P.A.D.-RM VERBALE N° 122/90RM
Str. TORRETTA tel. 075•787033
06080 S. SISTO (PG)

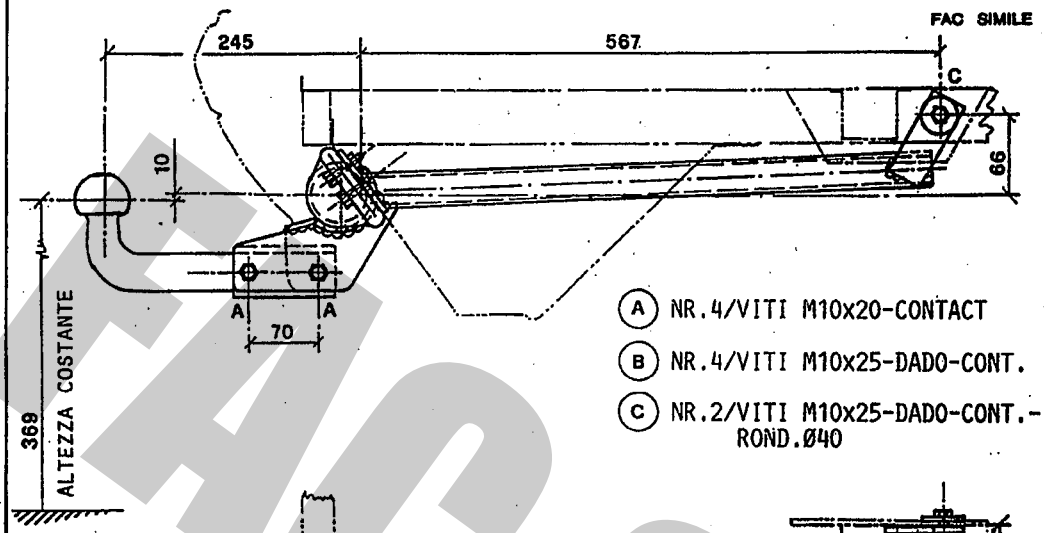

(A) NR.4/VITI M10x20-CONTACT
(B) NR.4/VITI M10x25-DADO-CONT.
(C) NR.2/VITI M10x25-DADO-CONT.-ROND.Ø40

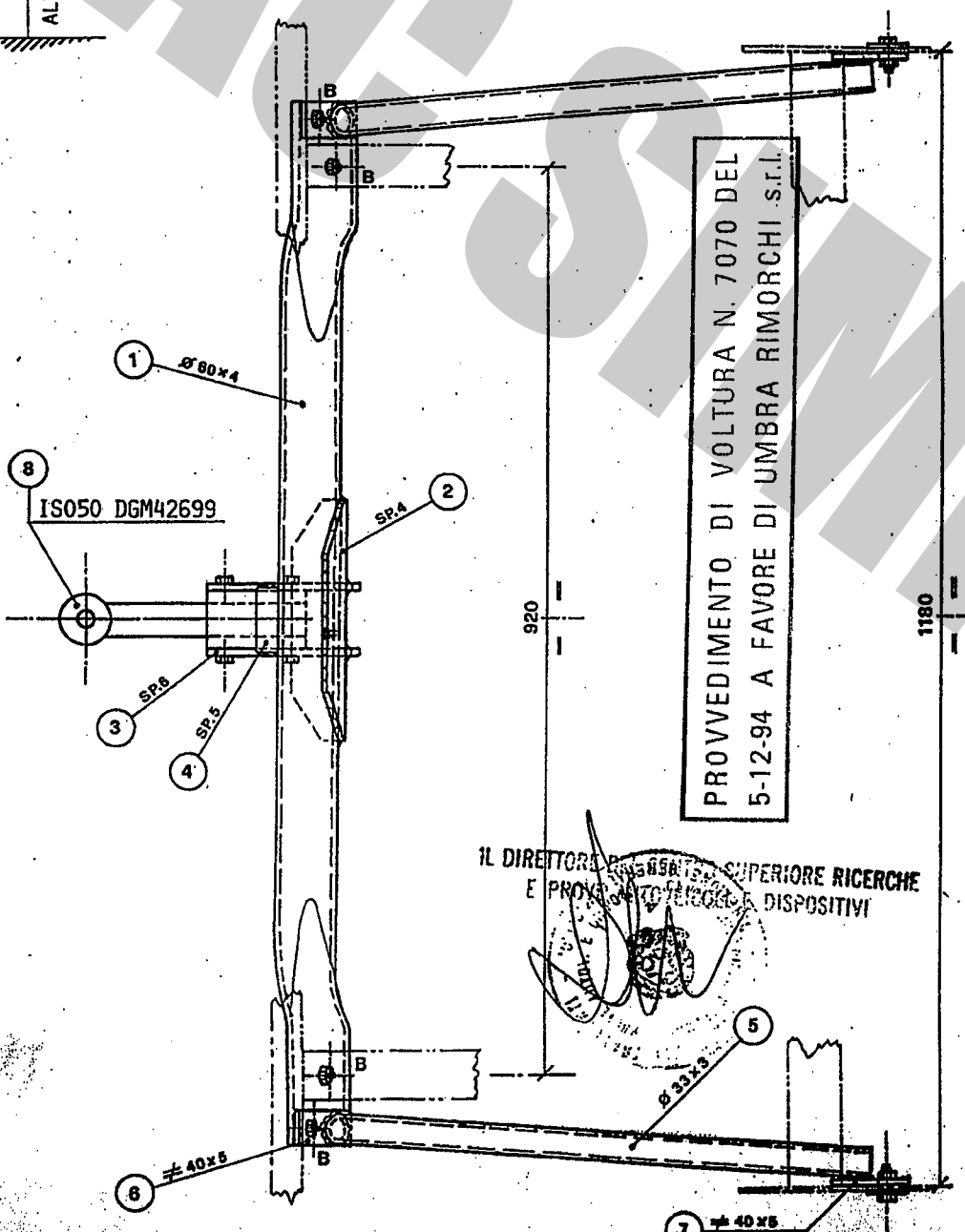

PROVVEDIMENTO DI VOLTURA N. 7070 DEL 5-12-94 A FAVORE DI UMBRA RIMORCHI s.r.l.

IL DIRETTORE [illegible] SUPERIORE RICERCHE E PROVE [illegible] DISPOSITIVI

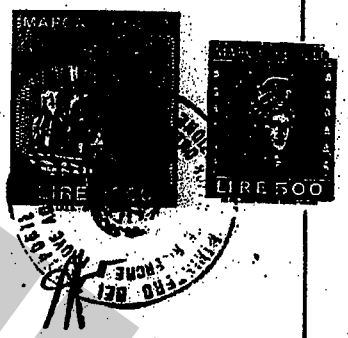

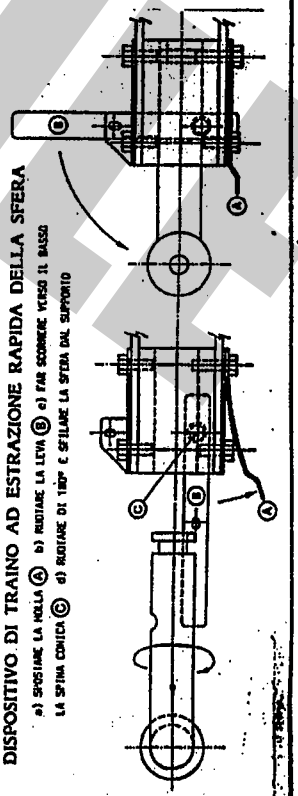

DISPOSITIVO DI TRAINO AD ESTRAZIONE RAPIDA DELLA SFERA
a) SPOSTARE LA MOLLA (A) b) RUOTARE LA LEVA (B) c) FAR SCORRERE VERSO IL BASSO LA SPINA CONICA (C) d) RUOTARE DI 180° E SFILARE LA SFERA DAL SUPPORTO

IL PRESENTE DOCUMENTO HA VALIDITÀ UNICAMENTE SE CONVALIDATO CON MARCHIO UMBRA GANCI - STAMPATO A SECCO

CONFORME ALLA TAB. CUNA 136/30 • 136/40

UMBRA L/R

S. SISTO - PG

marchio di convalida

DISPOSITIVO DI TRAINO TIPO 07019 PER AUTOVEICOLI

CITROEN XM

PER LE SINGOLE VERSIONI E RELATIVI PESI E LARGHEZZE RIMORCHIABILI VEDERE LA TABELLA ALLEGATA

MINISTERO DEI TRASPORTI C. S. R. P. A. D. DI ROMA
APPROVAZIONE AI SENSI DELLA CIRC. MIN. 20/76 DEL 21-06-76

VERBALE N° 122/90/RM DEL 07.07.90

ANNO 1990

ESTREMI D'IDENTIFICAZIONE RIPORTATI SU APPOSITA TARGHETTA

4° AGGIORNAMENTO PER INTRODUZIONE NUOVE VERSIONI

TABELLA MASSE RIMORCHIABILI

OM	VERSIONI E MODELLI	MASSA RIMORCHIABILE KG	LARGHEZZA MAX RIMORCH.LE MT	CARICO STATICO SU SFERA KG
52806				
EST 22	Y3-CU	1500	2.50	105
" 23	Y3-CM	"	"	"
" 24	Y3-CM/A	"	"	"
" 25	Y4-GG	1300	"	91
" 26	Y4-TT	"	"	"
" 27	Y4-NX	1500	"	105
" 28	Y4-GU	"	"	"
" 29	Y4-GX	"	"	"
" 30	Y4-TD	"	"	"
" 31	Y4-CZ	1300	"	91
" 32	Y4-TR	1500	"	105
" 35	Y4-N2	1500	"	105

Imposta di bollo assolta mediante versamento in c/c postale ai sensi dell'art. 7 della legge 18-10-78, n° 625

Prot. 2889 del 13 MAG. 1995
operazione 350/082084
agli autoveicoli sopra indicati può essere applicata la struttura di traino approvata con verbale n 122/90/RM del 07-07-90
C. S. R. P. A. D. di ROMA
IL DIRETTORE

MINISTERO DEI TRASPORTI - CENTRO SUPERIORE RICERCHE E PROVE AUTOV. - SEZIONE GENERALE M.C.T.C.

FAC SIMILE

COD.: 07019

TIMBRO A SECCO.

UMBRA GANCI S.r.l. Str. Torretta 06080 S.SISTO (PG) Tel. 075/787033

CERTIFICATO DI ORIGINE DI UN DISPOSITIVO DI TRAINO

"UMBRA GANCI"

Si certifica che il dispositivo di traino, illustrato sul retro, è identificabile con apposita targhetta posta vicino al gancio a sfera, riportante il marchio di fabbrica, il N° di approvazione M.C.T.C. ed il modello della vettura, è stato costruito dalla Società "UMBRA GANCI" che si assume la responsabilità delle saldature e delle lavorazioni fattevi. Tale dispositivo è conforme alle Circolari Ministeriali N° 2195/2203-6 del 5/7/1967 e successive, nonchè alle tabelle CUNA NC 438-09 del 23/9/68; NC 138610 dell'Ottobre 1968 - NC 165-30 e successive.

Per i dispositivi approvati dopo il 31.10.1978 gli stessi rispondono alla circolare 20 del 21/06/76 e successive e tabelle CUNA NC 138-30-40, NC 438-40 e successive.

"Il presente certificato, che viene ritirato in SEDE DI COLLAUDO, ha validità unicamente se convalidato con marchio UMBRA GANCI stampigliato a secco".

ISTRUZIONI DI MONTAGGIO: CITROEN XM

-SMONTARE IL PARAURTI POSTERIORE E TAGLIARLO COME A SCHEMA ALLEGATO. ELIMINARE GANCIO DI SICUREZZA RUOTA DI SCORTA.
-POSIZIONARE ED INBULLONARE LA TRAVERSA DI TRAINO (RIF.1) AL FASCIONE POSTERIORE VETTURA (POS. B INTERNA FORI ESISTENTI)
-FISSARE I DUE PUNTONI RIF.5 IN POS.C E INBULLONARE L'ALTRA ESTREMITA DEI PUNTONI ALLA TRAVERSA DI TRAINO (POS.B ESTERNA).
-SERRARE LA BULLONERIA A FONDO ED EFFETTUARE I COLLEGAMENTI ELETTRICI AL GIUNTO 7 POLI.
-RIMONTARE IL PARAURTI POSTERIORE.

TAGLIO PARAURTI COD.07019

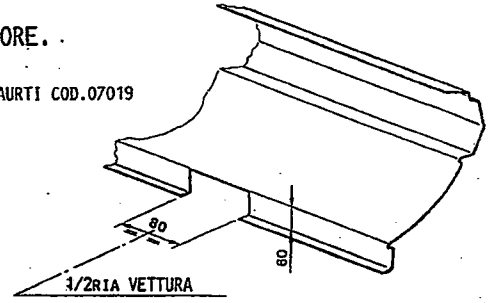

DICHIARAZIONE DI RESPONSABILITA' PER IL MONTAGGIO:
Si dichiara che il presente dispositivo di traino tipo .....
è stato montato a regola d'arte, rispettando le prescrizioni fornite dalla casa costruttrice, sull'autoveicolo mod. .....
targa .....

..... Lì .....

IN FEDE

(Timbro e firma)

DISPOSITIVO DI TRAINO TIPO 07019
PER AUTOVEICOLI CITROEN XM

PER LE SINGOLE VERSIONI E RELATIVI PESI E LARGHEZZE RIMORCHIABILI VEDERE LA TABELLA ALLEGATA

MINISTERO DEI TRASPORTI C.G.R.M.C.T.C. ROMA
APPROVAZIONE AI SENSI DELLA CIRC. MIN. 2078 DEL 31-05-76

VERBALE N° 122/90/RM DEL 07.07.90

ANNO 1990

ESTREMI D'IDENTIFICAZIONE RIPORTATI SU APPOSITA TARGHETTA

2° AGGIORNAMENTO PER INTRODUZIONE NUOVE VERSIONI

TABELLA MASSE RIMORCHIABILI

OM	VERSIONI E MODELLI	MASSA RIMORCHIATA FRENATA kg	LARGHEZZA BASE RIMORCHIO mm	CARICO STATICO SU SFERA kg
52806 EST 14-B	Y3-AF/A	1300	2.50	91
" 15-B	Y3-AK/A	"	"	"
" 16-B	Y3-AG/B	1500	"	105
" 17-B	Y3-AL/B	"	"	"

Prot. S.P.S. del 31 GEN. 1992
Si precisa che i dati indicati

Prot. 2911 del 14 APR. 1993
Si precisa che i dati indicati

Imposta di bollo assolta mediante contrassegno ammesso in esenzione ai sensi dell'art. 7 della legge 18-10-78, n° 625

3° AGGIORNAMENTO PER INTRODUZIONE NUOVE VERSIONI

TABELLA MASSE RIMORCHIABILI

OM	VERSIONI E MODELLI	MASSA RIMORCHIATA FRENATA kg	LARGHEZZA BASE RIMORCHIO mm	CARICO STATICO SU SFERA kg
52806 EST 18 -B	Y3-AF/B	1300	2.50	91
" 19 -B	Y3-AF/AB	"	"	"
" 20 -B	Y3-AX	"	"	"
" 21 -B	Y3-AX/A	"	"	"

DISPOSITIVO DI TRAINO TIPO 07019
PER AUTOVEICOLI CITROEN XM

PER LE SINGOLE VERSIONI E RELATIVI PESI E LARGHEZZE RIMORCHIABILI VEDERE LA TABELLA ALLEGATA

MINISTERO DEI TRASPORTI C.G.R.M.C.T.C. ROMA
APPROVAZIONE AI SENSI DELLA CIRC. MIN. 2078 DEL 31-05-76

VERBALE N° 122/90/RM DEL 02/01/90

ANNO 1990

ESTREMI D'IDENTIFICAZIONE RIPORTATI SU APPOSITA TARGHETTA

1° AGGIORNAMENTO PER INTRODUZIONE NUOVE VERSIONI

TABELLA MASSE RIMORCHIABILI

OM	VERSIONI E MODELLI	MASSA RIMORCHIATA FRENATA kg	LARGHEZZA BASE RIMORCHIO mm	CARICO STATICO SU SFERA kg
52806-B	Y3-AB	1300	2.50	91
EST 01-B	Y3-AC	1300	2.50	91
EST 02-B	Y3-AG	1500	2.50	105
EST 03-B	Y3-AH	1500	2.50	105
EST 04-B	Y3-AH/A	1300	2.50	91
EST 05-B	Y3-AC/A	1300	2.50	91
EST 06-B	Y3-AG/A	1500	2.50	105
EST 07-B	Y3-AE	1300	2.50	91
EST 08-B	Y3-AF	1300	2.50	91

Prot. 0186 del 11-2-90
Si precisa che i dati indicati

Imposta di bollo assolta mediante contrassegno ammesso in esenzione ai sensi dell'art. 7 della legge 18-10-78, n° 625

1° AGGIORNAMENTO PER INTRODUZIONE NUOVE VERSIONI

TABELLA MASSE RIMORCHIABILI

OM	VERSIONI E MODELLI	MASSA RIMORCHIATA FRENATA kg	LARGHEZZA BASE RIMORCHIO mm	CARICO STATICO SU SFERA kg
52806 EST 09-B	Y3-AC/C	1300	2.50	91
" 10-B	Y3-AH/C	"	"	"
" 11-B	Y3-AJ	"	"	"
" 12-B	Y3-AK	"	"	"
" 13-B	Y3-AL	1500	"	105

Prot. S.P.S. del 21/01/92
Si precisa che i dati indicati

FAC-SIMILE

FAC SIMILE

UMBRA RIMORCHI S.r.l.
Via C.Pizzoni, 37/39
06132 S.Sisto - Perugia - Italy
Tel. +39(0)75/5280260-5280453
Fax +39(0)75/5287033

MOD. "A"

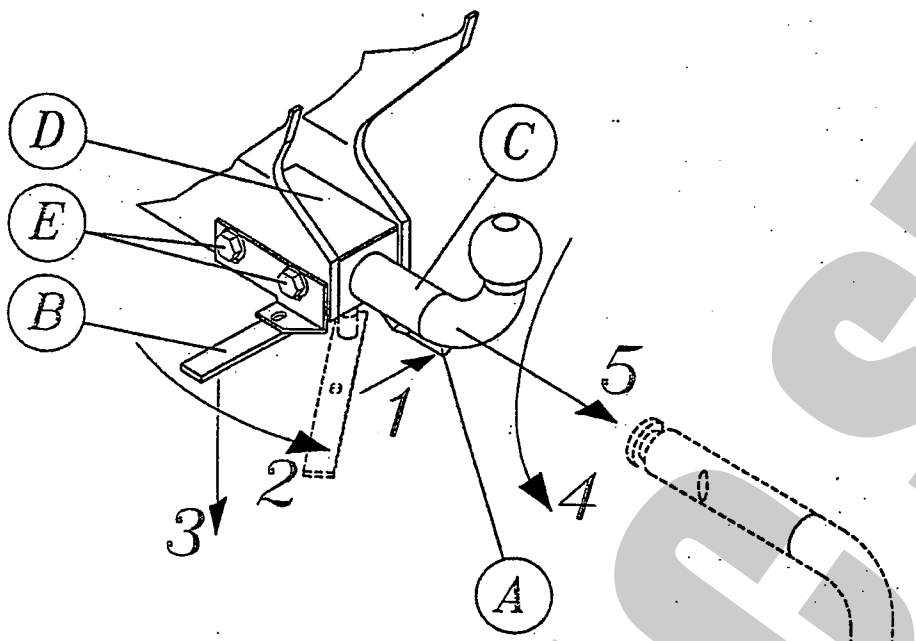

COPPIA DI SERRAGGIO PER VITI:	
TORQUE SETTINGS FOR NUTS AND BOLTS:	M6 =10Nm M8 =25Nm
COUPLE DE SERRAGE POUR VIS:	M10=55Nm M12=85Nm
SCHRAUBENANZUGSMOMENT:	M14=135Nm M16=200Nm
MOM. DE PRESION PARA TORNILLOS Y TUERCAS:	

FAC SIMILE

COPIA DA CONSERVARE A CURA DELL'UTENTE

USO E MANUTENZIONE:

3. La sfera del dispositivo di traino deve essere mantenuta pulita e lubrificata. Per la massima sicurezza controllare saltuariamente il diametro della sfera; qualora il diametro della stessa, in diversi punti, sia ridotto a 49 mm il dispositivo di traino non potrà essere più utilizzato sino alla sostituzione della sopracitata sfera.
4. Dopo 1000 Km di traino tutta la bulloneria del dispositivo di traino deve essere controllata e riportata al valore di coppia di serraggio indicatIo dalla tabella.

ISTRUZIONI DI USO PER IL DISPOSITIVO DI TRAINO AD ESTRAZIONE RAPIDA DELLA SFERA DI TIPO -A-

SMONTAGGIO:

- Disattivare la molla di blocco ***A*** ;
- Ruotare la leva ***B*** di circa 90°;
- Tirare la leva ***B*** verso il basso in modo da estrarre la spina conica;
- Ruotare la sfera ***C*** di circa 180°;
- Sfilare la sfera ***C*** dal blocchetto ***D***;

RIMONTAGGIO:

- Per ricollegare il tutto, eseguire le operazioni sopracitate in senso inverso.

IMPORTANTE:

Per recuperare l'eventuale gioco che si può creare tra il blocchetto ***D*** e la sfera ***C***, procedere nel seguente modo:

- Con la sfera ***C*** inserita e bloccata nel blocchetto ***D*** allentare le quattro viti di fissaggio ***E***;
- Affondare la spina conica con un leggero colpo nel blocchetto ***D***;
- Serrare le quattro viti ***E***.

FAC SIMILE

UMBRA RIMORCHI
GANCI TRAINO E RIMORCHI
TOWBARS AND TRAILERS

holownicze.pl